Histórico de Revisão			
REV.	Descrição	Data	Aprovado

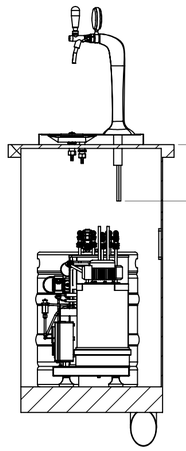

SEÇÃO C-C
ESCALA 1 : 17

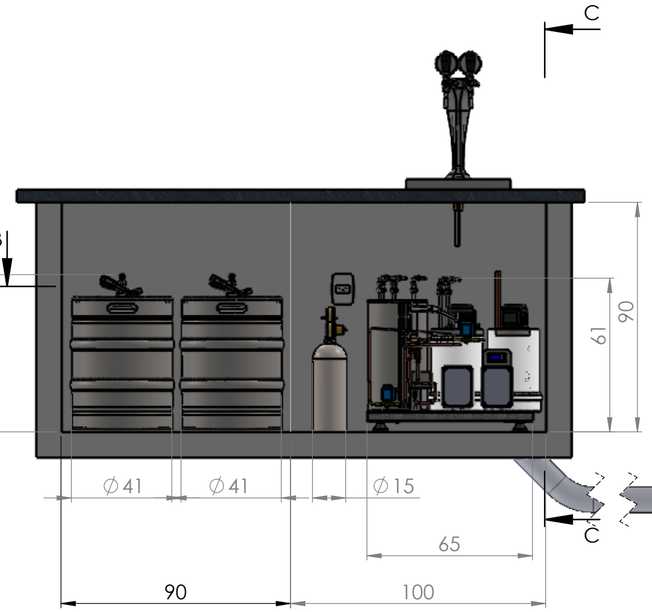

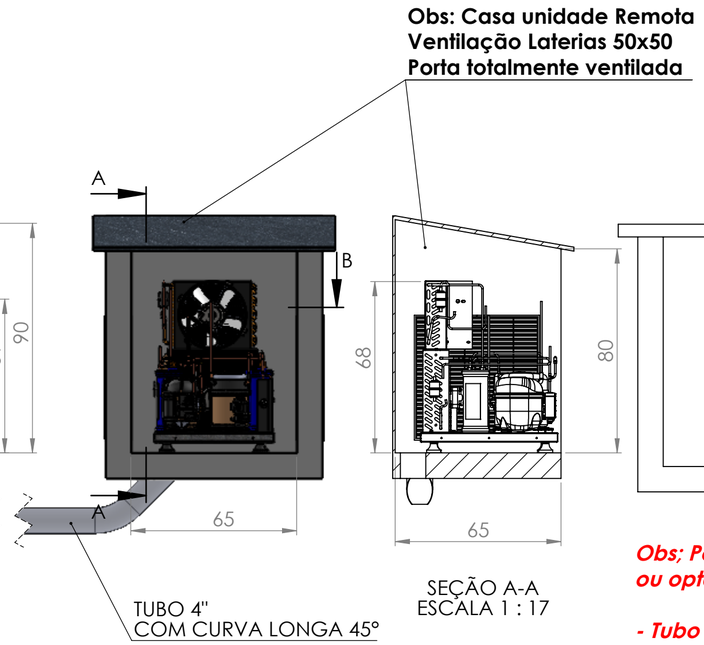

SEÇÃO A-A
ESCALA 1 : 17

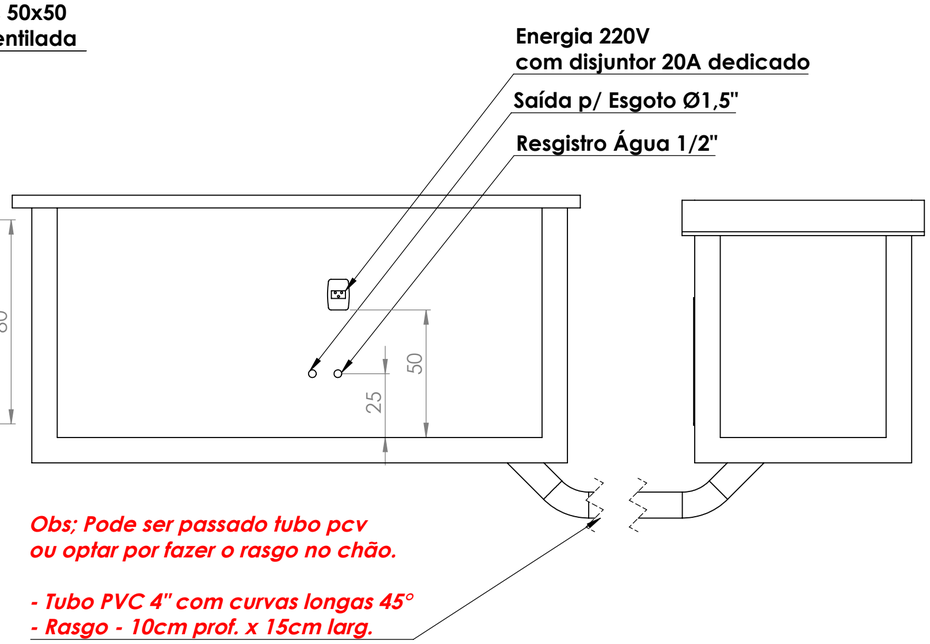

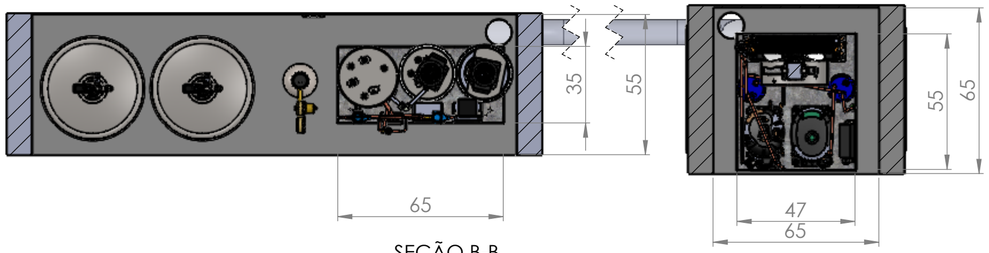

SEÇÃO B-B
ESCALA 1 : 17

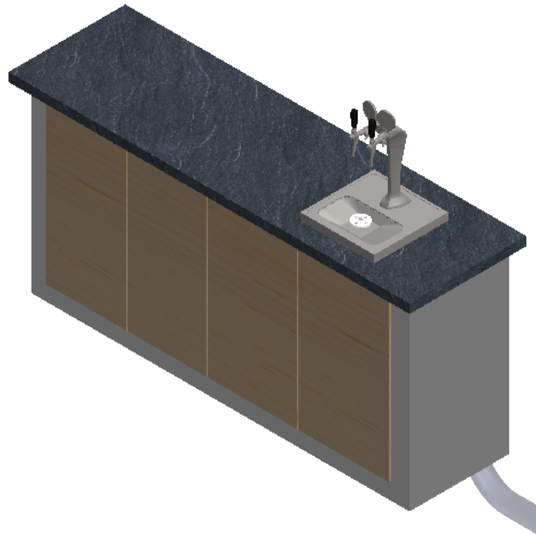

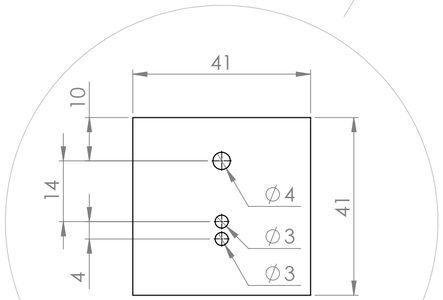

Gabarito Furação
Torre Naja 2T CG
(medidas em cm)

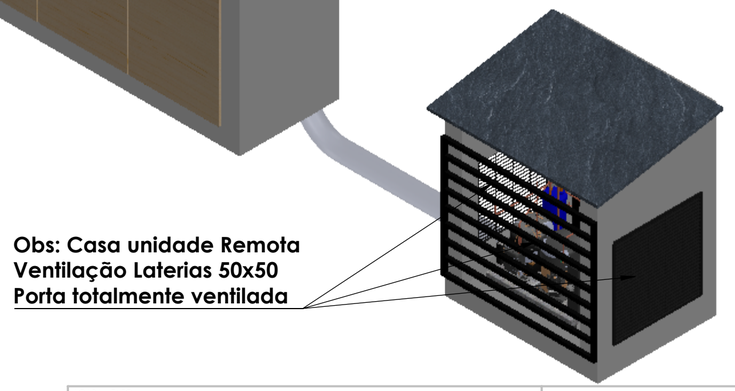

Para Tolerâncias não indicadas - ABNT 2768						
Dimensões Lineares, exceto raios e chanfros						
Grau de Precisão:	De 0 até 10mm:	Acima de 10 até 80mm:	Acima de 80 até 380mm:	Acima de 360 até 750mm:	Acima de 750 até 1250mm:	Acima de 1250 até 3000mm:
Usinados	±0,2mm	±0,3mm	±0,5mm	±0,8mm	±1,0mm	±1,5mm
Caldearia	±0,5mm	±1,0mm	±2,0mm	±3,0mm	±4,0mm	±5,0mm
Dimensões Angulares						
Tolerâncias Graus, Minutos	De 0 até 10mm:	Acima de 10 até 50mm:	Acima de 50 até 100mm:	Acima de 100 até 400mm:	Acima de 400 até 600mm:	
	±1°	±0°30'	±0°20'	±0°10'	±0°05'	

ACABAMENTO:

Desenho de Propriedade da *CHOPEIRAS MEMO* sendo proibida sua reprodução total ou parcial sem expressa autorização.

Descrição: TORRE NAJA 2T SUADA COM GELA COPOS MOTOR FORA

Código: -

REVISÃO 00

Material: -

PESO BRUTO - Kg

PESO LIQUIDO - Kg

ESCALA S/C

	NOME	DATA
DESEN.	Davi Alves	13/07/20
APROV.	Eduardo Esteves	13/07/20

1º Diedro:

FOLHA A2

FOLHA 1 DE 1

MEMO

\\172.16.0.207\hd desenvolvimento\Documentos Técnicos\Projetos Instalações Balcões\PROJETO TORRE NAJAS\NAJA 02\